LIFT TRUCK
MODERN MATERIALS HANDLING
ACHIEVEMENT AWARD
Value
CUSTOMER SATISFACTION

Value마크란?

미국최고 권위의 물류잡지
(Modern Materials Handling)가
선정하는 지게차 부분 1위 획득마크입니다.

#1 최고의 가치 #1 합리적인 가격
#1 최고의 서비스 #1 최저의 유지비용

BUILT TO LAST.™

구입문의	1577-6665
A/S문의	1588-6323

(주)클라크
www.clarkmhc.co.kr
• 부천본사 421-170 경기도 부천시 오정구 오정로 215 대표전화 (032)680-6300
• 창원공장 642-290 경상남도 창원시 성산구 완암로 73 대표전화 (055)260-9062~66

CLARK

©2015 CMHI Gen2 S40•01•0717
8102•20510

GEN 2

C40K

C35K/40K/45K/50K

디 젤 : 3.5/4.0/4.5/5.0ton
LPG : 3.5/4.0/4.5/5.0ton

CLARK

S40LPG.indd 1-2
2016-02-11 □□ 1:02:04

배가된 POWER ! 탁월한 작업성능 !
더욱 강력해진 친환경 지게차 Gen2

Gen2 주요 특장점

- 친환경 티어4 Deutz (TD3.6 T4)엔진 탑재로 최고의 작업성능과 저연비 구현
- 습식 브레이크 및 Brake Valve 적용으로 탁월한 제동력
- 분리형 T/M과 Drive Axle 적용으로 저진동, 저소음 구현
- 마스트 장착 타입을 J-Hook(Pin Type) 적용으로 탈,장착 용이
- 운전자의 편의를 고려한 운전자 공간 및 풀서스펜션 시트기본 장착
- 운전자의 안전을 고려한 OPS(Operator Presence System) 기본 장착

작업 편의를 위한
자동 포크수평장치! 핑거팁!
등의 다양한 옵션이 구비되어 있습니다.

클라크의 친환경 엔진식 지게차 Gen2

C50D/C80D

GTS 20/33

C35K/C50K

S40LPG.indd 3-4 2016-02-11 □□ 1:02:08

넘치는 파워작업!
안전한 쿠션기능!

실린더 하부 쿠션 추가 - 작업장 보호기능 증대

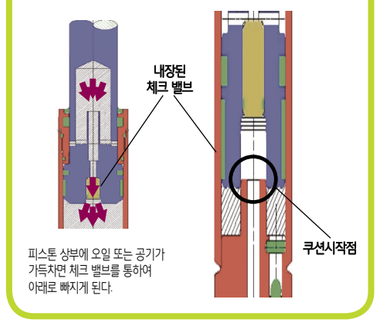

피스톤 상부에 오일 또는 공기가 가득차면 체크 밸브를 통하여 아래로 빠지게 된다.

● 마스트 쿠션기능

Regulator Value가 배관부에 설치되어 있어 부하 작업시 포크의 급하강을 방지하여 중량물 작업시 안전한 작업을 도와주며 마스트 하강시 쿠션기능 작동으로 포크가 작업장에 닿기 전 운전자 인지 기능을 추가하였습니다.

C40 주요안전장치

- **중립 시동 기능** 전후진 주행레버가 중립이 아닌 경우 차량의 시동 불가.
- **재시동 방지** 차량시동 후에는 재시동 불가. (ANTI RESTART KEY)

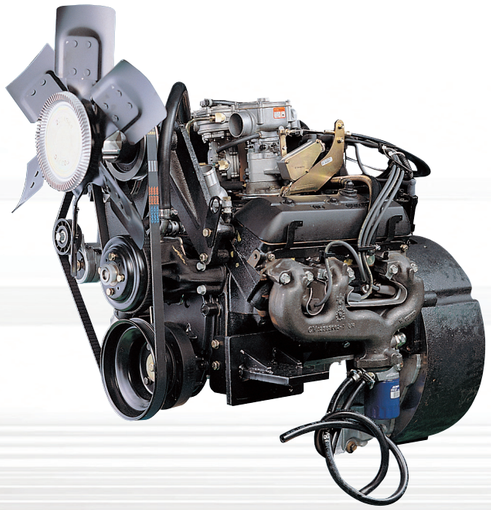

◀ GM V6 4.3L LPG엔진

GM V6 4.3L 엔진은 counter rotating balance shaft를 탑재, 소재 개발 등으로 진동 및 소음을 획기적으로 감소시켰으며 또한 연비와 내구성이 우수한 산업용 LPG엔진입니다.

▼ 스파이럴 베벨기어의 강력한 드라이브액슬

자동차방식의 스파이럴 베벨기어 채용으로 정숙한 운전 및 내구수명을 확보 하였으며, 고강도 소재사용과 액슬마운팅으로 안정된 주행조건을 제공합니다. Rubber 마운팅 적용으로 진동과 소음을 최소화 하였습니다.

손쉬운 정비점검!
다양한 편의장치!

▲ 고용량 배터리

Maintenance Free Battery 채택으로 정비성이 향상 되었으며, 24V(12V X 2) 고용량 배터리를 적용하여 겨울철 시동 성능을 극대화 시켰습니다. (LPG엔진은 12V 적용)

◀ 승용차형 휴즈박스

집중화된 승용차형 휴즈박스와 Relay array를 적용하고 세계적으로 공인된 AMP Econoseal MK Connector를 적용하여 전기장치의 내구성과 품질을 향상시켰습니다.

● 수납공간

운전석 좌우 대용량 수납공간을 설치하여 운전자의 편리성을 증대 시켰습니다.

● 전후진 안전레버

전후진 안전레버에 전진 1,2단 기능을 추가하여 주행중 속도 변속이 용이하도록 설계하였습니다. 1단, 2단 변속 레버조작이 상하로 작동되어 복합적으로 레버를 조작시 편의성을 증대 시켰습니다.

● Brake Oil통

Brake Oil통을 카울에 설치하여 오일의 점검과 보충이 용이하며, Brake Oil통 커버를 설치하여 장시간 외부 노출 사용에 대비하여 오일통의 내구성을 증대 시켰습니다.

● 후드마운팅 타입 레버

운전자의 조작 편의성을 고려한 후드마운팅 타입 레버를 적용하였으며, 핸들 중앙에 장착된 혼 스위치와는 별도로 HYD Lever Horn을 옵션으로 제공하여 유압 작업시 위급상황 대처에 용이하도록 하였습니다.

● 대용량 라디에이터

대용량 라디에이터를 카운터 웨이트에 배치하여 냉각효율을 높였으며, 냉각수의 일상점검을 용이하도록 하였습니다.

● 밀폐형 연료캡

밀폐형 연료캡을 적용, 분진이 많은 작업장에서 연료에 이물질의 침투를 방지 하였습니다.

● 안전우선 설계

100년 지게차의 노하우로 고객의 안전을 최대한 고려하였습니다. 고강도 C-I RAIL 조합으로 단단하고 견고한 마스크를 구성하며 실린더포터에 리미팅 밸브를 부착하여 작업화물로 인한 호스 파손시 포크 급하강을 막아 운전자 및 화물을 보호토록 하였습니다.

● 케리지사이드 롤러베어링

케리지사이드 롤러베어링을 좌우에 장착하여 화물적재 및 이동시 좌우로 흔들림을 방지해 주며 레일의 벌어짐을 막아줌으로써 내구성을 극대화 하였습니다.

● 시야성 극대화

저상형 카울을 적용하여 운전 시야성을 높였으며, 3단마스트 적용시 트윈 실린더 장착으로 작업 시야성을 극대화 하였습니다

● 반영구적 습식 디스크 브레이크

반영구적 수명의 습식 디스크 브레이크 장착, 동급지게차 대비 최저의 페달 답력으로 운전피로도를 최소화하였으며, 안정된 제동력을 확보함으로써 작업 안전도를 최적화 하였습니다.

- 습식브레이크의 특장점 -

1. 반영구적인 수명 2. 안정된 제동력
3. 친환경적인 작업조건 구현

● 스티어 엑슬

유압식 조향시스템을 적용하여 내구성 증대 및 최적의 회전반경을 구현 하였습니다.

안락한 운전공간!
편리한 작업장치!

인체공학적 설계로 작업효율이 향상 되었습니다.

Gen2의 운전공간은 90년 지게차의 노하우를 인체공학에 응용하여
운전자의 작업피로도를 최소화하였으며, 작업효율을
극대화 하였습니다.
운전자 중심의 편의성과 작업성!
이제 클라크만의 기술력을 Gen2로 느껴보십시오.

CAN BUS 방식의 TFT 컬러 디스플레이

- 차량상태 식별이 용이한 컬러 모니터 적용.
- 운전자 사용 편의성을 감안한 심플한 디자인 및 표시부 기능

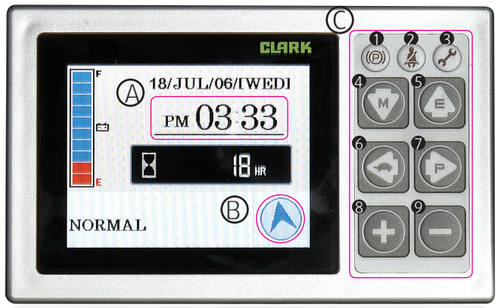

Ⓐ TIME 표시 : 년 / 월 / 일 및 현재 시간을 표시함
Ⓑ 차량 진행 방향 표시 : 지게차의 진행방향을 실시간으로 모니터에 표시함
Ⓒ HANDSET 대체 기능 : 모니터의 스위치로 기존의 HANDSET기능을 수행함

❶ Parking brake LED ❷ Seat belt LED ❸ Fault LED
❹ Down arrow switch (Mode switch) ❺ Up arrow switch (Enter switch)
❻ Left arrow switch (Slow speed switch)
❼ Right arrow switch (Power select switch)
❽ Plus switch ❾ Minus switch

●각도조절 조향핸들

승용차 수준의 각도조절이 가능한 조향 핸들은 운전자의 체형,
운전습관에 맞추어 조정이 가능하도록 하여 운전자의
작업효율을 극대화하였습니다.

●Brake Valve

유압 오일용 Brake Valve를 사용,
최적의 Pedal System구성으로
제동 효율을 증대하였으며, Brake
Pedal의 답력을 최소화 하여 운전
피로도를 감소 시켰습니다.

●주차브레이크

기존 지게차와는 달리 승용차 타입의
토글식 주차브레이크 적용으로
운전자 이석시 주차브레이크
작동이 용이하도록 하였습니다.

●풀 서스펜션 시트

- 풀 서스펜션 시트의 표준장착으로 운전자의 작업 피로도를 최소화합니다.
- 75도의 리크라이닝이 가능하며, 50~130KG까지 몸무게에 맞는 하중조절이 가능하도록 하였습니다.
- 장시간 운전시 척추상체 및 골반부위를 최적으로 지지할 수 있도록 설계하여 운전자에게 최대의 안락감을 주도록 하였습니다.
- 서스펜션 거리가 타사대비 20mm가 긴 60mm로 험지 작업시 운전자에게 충격을 주지 않습니다.

●안전장치 시트 자동잠금 기능

운전자가 시트에서 이탈시
안전장치가 작동되어 레버 이상
작동으로 인한 사고를 방지하도록
하였습니다.

● 주요제원

구분	No	제조사			단위	CLARK							
차량제원성능	1	모델명				C35KD	C40KD	C45KD	C50KD	C35KL	C40KL	C45KL	C50KL
	2	적재능력			kg	3,500	4000	4500	5000	3500	4000	4500	5000
	3	표준 마스트	최대인상높이(부하시)		mm	3000	3000	3000	2800	3000	3000	3000	2800
	4		자유인상높이(Free Lift)		mm	156	156	156	166	156	156	156	166
	5		ISO2328등급	CLASS Ⅰ/Ⅱ/Ⅲ/Ⅳ		CLASS Ⅲ A	CLASS Ⅲ A	CLASS Ⅲ/Ⅳ A	CLASS Ⅳ A	CLASS Ⅲ A	CLASS Ⅲ A	CLASS Ⅲ/Ⅳ A	CLASS Ⅳ A
	6	포크사이즈		두께X폭X길이	mm	50x122x1070	50x122x1070	50x150x1220	60x150x1220	50x122x1070	50x122x1070	50x150x1220	60x150x1220
	7	포크벌림폭(외폭 기준)		최소 X 최대	mm	274 X 1264(1594)	274 X 1264(1594)	302 X 1292(1622)	302 X 1292(1622)	274 X 1264(1594)	274 X 1264(1594)	302 X 1292(1622)	302 X 1292(1622)
	8	틸트각도		α/β	deg.	10/8	10/8	10/8	10/8	10/8	10/8	10/8	10/8
	9	전장(포크 미포함)		-	mm	3043	3093	3233	3313	3043	3093	3233	3313
	10	전폭		단륜(복륜)	mm	1400(1742)	1400(1742)	1400(1742)	1400(1742)	1400(1742)	1400(1742)	1400(1742)	1400(1742)
	11	전고(표준장비)	마스트 최저 높이		mm	2234(2207)	2234(2207)	2242(2207)	2242(2206)	2234(2207)	2234(2207)	2242(2207)	2242(2206)
	12		마스트 확장 높이			3769	3769	3769	3752	3769	3769	3769	3752
	13		오버헤드가드 높이			2336(2322)	2336(2322)	2336(2322)	2336(2322)	2336(2322)	2336(2322)	2336(2322)	2336(2322)
	14	최소선회반경			mm	2843	2878	3032	3071	2843	2878	3032	3071
	15	직각적재통로폭		1000x1200 Crossways	mm	4616	4651	4820	4869	4616	4651	4820	4869
	16			800x1200 Lengthways		4816	4851	5020	5069	4816	4851	5020	5069
성능	17	작업속도	"주행속도(무부하시)"	단륜	km/h	23.2	23.2	23.4	23.4	23.3	23.4	23.6	23.6
	18			복륜		21.7	21.7	21.6	21.6	21.9	21.9	21.7	21.8
	19		상승속도	부하시	mm/sec	0.55	0.53	0.50	0.48	0.47	0.46	0.45	0.44
	20			무부하시		0.57	0.57	0.57	0.57	0.53	0.53	0.53	0.53
	21		하강속도	부하시	mm/sec	0.50	0.50	0.50	0.50	0.50	0.50	0.50	0.50
	22			무부하시		0.47	0.47	0.47	0.47	0.47	0.47	0.47	0.47
	23	견인력(부하시)		단륜	kg	3848	3861	3877	3889	3200	3210	3172	3181
	24			복륜		4118	4123	4129	4129	3380	3382	3384	3380
	25	등판능력(부하시)		단륜	%	37.7	34.1	30.4	28	36.2	32.9	28.9	26.6
	26			복륜		40	36.2	32.3	29.6	37.7	34.2	30.7	28.1
자중	27	차체총중량			kg	5986(6166)	6360(6532)	6998(7129)	7445(7569)	5833(6013)	6199(6379)	6845(6977)	7292(7417)
	28	축하중	부하시	전륜		8247(8432)	9037(9214)	10058(10197)	10832(10964)	8153(8338)	8935(9120)	9961(10110)	10734(10866)
	29			후륜		1239(1234)	1323(1318)	1440(1432)	1613(1605)	1180(1175)	1264(1259)	1384(1377)	1558(1551)
	30		무부하시	전륜		2641(2826)	2630(2807)	3045(3183)	2980(3112)	2548(2733)	2529(2714)	2948(3087)	2882(3014)
	31			후륜		3344(3339)	3729(3724)	3953(3946)	4465(4457)	3285(3280)	3670(3665)	3898(3890)	4410(4403)
차체제원	32	타이어 규격		전륜	-	8.25X15-14PR (7.50X15-12PR)*	8.25X15-16PR (7.50X15-12PR)*	300X15-18PR (7.50X15-12PR)*	300X15-20PR (7.50X15-12PR)*	8.25X15-14PR (7.50X15-12PR)*	8.25X15-16PR (7.50X15-12PR)*	300X15-18PR (7.50X15-12PR)*	300X15-20PR (7.50X15-12PR)*
	33			후륜	-	7.00X12-14PR	7.00X12-14PR	7.00X12-14PR	7.00X12-14PR	7.00X12-14PR	7.00X12-14PR	7.00X12-14PR	7.00X12-14PR
	34	축간거리			mm	1950	1950	2100	2100	1950	1950	2100	2100
	35	윤간거리		전륜	mm	1165(1288)	1165(1288)	1112(1288)	1112(1288)	1165(1288)	1165(1288)	1112(1288)	1112(1288)
	36			후륜		1134	1134	1134	1134	1134	1134	1134	1134
	37	최저지상고		최저점(프레임)	mm	212(186)	212(186)	221(185)	221(185)	212(186)	212(186)	221(185)	221(185)
	38			최저점(마스트)		169(142)	169(142)	177(142)	177(142)	169(142)	169(142)	177(142)	177(142)
	39	브레이크	서비스브레이크	작동/조종	-	FOOT/유압식	FOOT/유압식	FOOT/유압식	FOOT/유압식	FOOT/유압식	FOOT/유압식	FOOT/유압식	FOOT/유압식
	40		주차브레이크	작동/조종	-	HAND/기계식	HAND/기계식	HAND/기계식	HAND/기계식	HAND/기계식	HAND/기계식	HAND/기계식	HAND/기계식
동력전달	41	베터리		전압/용량(20시간)	V/AH	24V/60AH	24V/60AH	24V/60AH	24V/60AH	12V/60AH	12V/60AH	12V/60AH	12V/60AH
	42	엔진	제조사/모델명		-	Deutz/TD3.6 T4	Deutz/TD3.6 T4	Deutz/TD3.6 T4	Deutz/TD3.6 T4	GM V6 4.3	GM V6 4.3	GM V6 4.3	GM V6 4.3
	43		정격출력/RPM		ps/rpm	74/2200	74/2200	74/2200	74/2200	90/2400	90/2400	90/2400	90/2400
	44				kw.hp	55.4/74	55.4/74	55.4/74	55.4/74	66.3 , 89	66.3 , 89	66.3 , 89	66.3 , 89
	45		최대토크/RPM		kgm/rpm	33.7/1600	33.7/1600	33.7/1600	33.7/1600	31/1400	31/1400	31/1400	31/1400
	46		배기량		cc	3621	3621	3621	3621	4300	4300	4300	4300
	47	연료탱크용량			L.Kg	94L	94L	106L	106L	20Kg	20Kg	20Kg	20Kg
	48	T/M	변속단수		전/후	2/2	2/2	2/2	2/2	2/2	2/2	2/2	2/2
	49	최대유압	시스템/어태치먼트		bar	140	140	140	140	140	140	140	140

1. ( )안의 수치는 복륜 장비 수치임.
2. 상기 제원은 품질 향상을 위해 예고없이 변경될 수 있습니다.
3. C45K모델 하중/축하중은 Class Ⅳ A 케리지 기준 하중임.
4. 4.5톤 용량의 캐리지는 CLASS Ⅲ 또는 CLASS Ⅳ 장착 가능함.

● 외관도

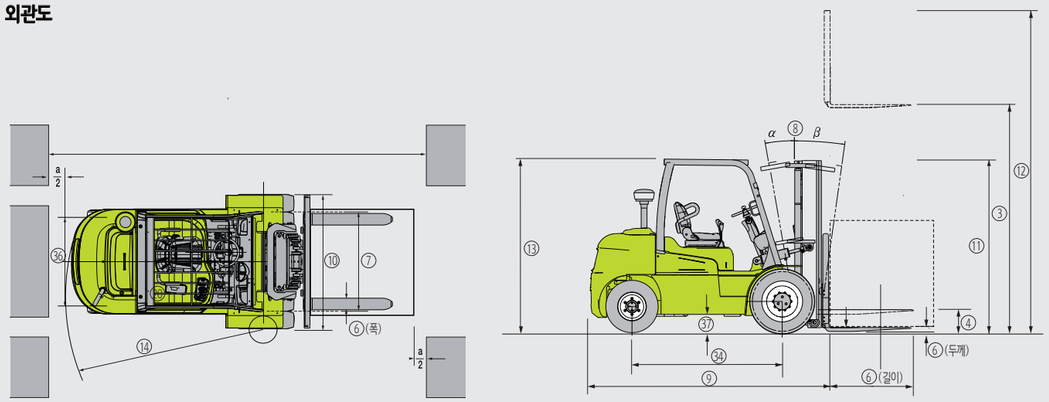

● 마스트 제원

구분	최대인상높이	C35/40K 마스트 전고 최저높이(단륜/복륜)	C35/40K 마스트 최고높이 백리스트 포함	C35/40K 마스트 최고높이 백리스트 미포함	C35/40K 자유인상높이 백리스트 포함 단륜/복륜	C35/40K 자유인상높이 백리스트 미포함 단륜/복륜	C45K 마스트 전고 최저높이(단륜/복륜)	C45K 마스트 최고높이 백리스트 포함	C45K 마스트 최고높이 백리스트 미포함	C45K 자유인상높이 백리스트 포함 단륜/복륜	C45K 자유인상높이 백리스트 미포함 단륜/복륜	틸트각도(STD) 전방	틸트각도(STD) 후방	C50K 최대인상높이	C50K 마스트 전고 최저높이(단륜/복륜)	C50K 마스트 최고높이 백리스트 포함	C50K 마스트 최고높이 백리스트 미포함	C50K 자유인상높이 백리스트 포함 단륜/복륜	C50K 자유인상높이 백리스트 미포함 단륜/복륜	틸트각도(STD) 전방	틸트각도(STD) 후방
	mm	mm	mm	mm	mm	mm	mm	mm	mm	mm	mm	deg.	deg.	mm	mm	mm	mm	mm	mm	deg.	deg.
2단 마스트	2500	1984/1957	3752	3269	156	156	1992/1957	3752	3269	156	156	8	8	2300	1992/1956	3552	3252	156	156	8	8
	2700	2084/2057	3952	3469			2092/2057	3952	3469			8	8	2500	2092/2056	3752	3452			8	8
	3000	2234/2207	4252	3769			2242/2207	4252	3769			10	8	2800	2242/2206	4052	3752			10	8
	3300	2384/2357	4552	4069			2392/2357	4552	4069			10	8	3100	2392/2356	4352	4052			10	8
	3500	2484/2457	4752	4269			2492/2457	4752	4269			10	8	3300	2492/2456	4552	4252			10	8
	3700	2584/2557	4952	4469			2592/2557	4952	4469			10	8	3500	2592/2556	4752	4452			10	8
	4000	2734/2707	5252	4769			2742/2707	5252	4769			5	6	3800	2742/2706	5052	4752			5	6
	4500	2984/2957	5752	5269			2992/2957	5752	5269			5	6	4300	2992/2956	5552	5252			5	6
	5000	3234/3207	6252	5769			3242/3207	6252	5769			5	3	4800	3242/3206	6052	5752			5	3
3단 마스트	2450	1599/1572	3702	3219	379/352	862/835	1607/1572	3702	3219	387/352	677/642	5	6	2250	1607/1571	3502	3202	397/361	687/651	5	6
	3700	2016/1989	4952	4469	796/769	1279/1252	2024/1989	4952	4469	804/769	1094/1059	5	6	3500	2024/1988	4752	4452	814/778	1104/1068	5	6
	4000	2116/2089	5252	4769	896/869	1379/1352	2124/2089	5252	4769	904/869	1194/1159	5	6	3800	2124/2088	5052	4752	914/878	1204/1168	5	6
	4300	2216/2189	5552	5069	996/969	1479/1452	2224/2189	5552	5069	1004/969	1294/1259	5	6	4100	2224/2188	5352	5052	1014/978	1304/1268	5	6
	4500	2283/2256	5752	5269	1063/1036	1546/1519	2291/2256	5752	5269	1071/1036	1361/1326	5	6	4300	2291/2255	5552	5252	1081/1045	1371/1335	5	6
	4800	2383/2356	6052	5569	1163/1136	1646/1619	2391/2356	6052	5569	1171/1136	1461/1426	5	6	4600	2391/2355	5852	5552	1181/1145	1471/1435	5	6
	5000	2450/2423	6252	5769	1230/1203	1713/1686	2458/2423	6252	5769	1238/1203	1528/1493	5	3	4800	2458/2422	6052	5769	1248/1212	1538/1502	5	3
	5500	2617/2590	6752	6269	1397/1370	1880/1853	2625/2590	6752	6269	1405/1370	1695/1660	5	3	5300	2625/2589	6552	6269	1415/1379	1705/1669	5	3
	6000	2784/2757	7252	6769	1564/1537	2047/2020	2792/2757	7252	6769	1572/1537	1862/1827	3	3	5800	2792/2756	7052	6769	1582/1546	1872/1836	3	3
	6500	2951/2924	7752	7269	1731/1704	2214/2187	2959/2924	7752	7269	1739/1704	2029/1994	3	3	6300	2959/2923	7552	7269	1749/1713	2039/2003	3	3
	7000	3118/3091	8252	7769	1898/1871	2381/2354	3126/3091	8252	7769	1906/1871	2196/2161	3	3	6800	3126/3090	8052	7769	1916/1880	2206/2170	3	3
자유인상 마스트	2700	2133/2106	3951	3468	913/886	1396/1369	2141/2106	3951	3468	921/886	1211/1176	8	8	2600	2141/2105	3861	3468	931/895	1221/1185	8	8
	3000	2283/2256	4251	3768	1063/1036	1546/1519	2291/2256	4251	3768	1071/1036	1361/1326	10	8	2900	2291/2255	4161	3768	1081/1045	1371/1335	10	8
	3300	2433/2406	4551	4068	1213/1186	1696/1669	2441/2406	4551	4068	1221/1186	1511/1476	10	8	3200	2441/2405	4461	4161	1231/1195	1521/1485	10	8

● 정격 용량 / 장비 중량

구분	최대인상높이	차체중량 C35K 단륜	차체중량 C35K 복륜	차체중량 C40K 단륜	차체중량 C40K 복륜	차체중량 C45K 단륜	차체중량 C45K 복륜	최대인상높이	C50K 단륜	C50K 복륜	최대인상높이	차체중량 C35KD 단륜	차체중량 C35KD 복륜	차체중량 C40KD 단륜	차체중량 C40KD 복륜	차체중량 C45KD 단륜	차체중량 C45KD 복륜	차체중량 C35KL 단륜	차체중량 C35KL 복륜	차체중량 C40KL 단륜	차체중량 C40KL 복륜	차체중량 C45KL 단륜	차체중량 C45KL 복륜	최대인상높이	C50KD 단륜	C50KD 복륜	C50KL 단륜	C50KL 복륜
	mm	kg						mm	kg		mm	kg						kg						mm	kg		kg	
2단 마스트	2500	3500	3500	4000	4000	4500	4500	2300	5000	5000	2500	5926	6106	6300	6472	6998	7029	5773	5953	6139	6319	6785	6917	2300	7385	7509	7232	7357
	2700	3500	3500	4000	4000	4500	4500	2500	5000	5000	2700	5951	6131	6325	6497	6938	7069	5798	5978	6164	6344	6810	6942	2500	7410	7534	7257	7382
	3000	3500	3500	4000	4000	4500	4500	2800	5000	5000	3000	5986	6166	6360	6532	6963	7094	5833	6013	6199	6379	6845	6977	2800	7445	7569	7292	7417
	3300	3500	3500	4000	4000	4500	4500	3100	5000	5000	3300	6021	6201	6395	6567	7033	7164	5868	6048	6234	6414	6880	7012	3100	7480	7604	7327	7452
	3500	3500	3500	4000	4000	4500	4500	3300	5000	5000	3500	6044	6224	6418	6590	7057	7188	5891	6071	6257	6437	6904	7036	3300	7504	7628	7351	7476
	3700	3500	3500	4000	4000	4500	4500	3500	5000	5000	3700	6068	6248	6442	6614	7080	7211	5915	6095	6281	6461	6927	7059	3500	7527	7651	7374	7499
	4000	3500	3500	4000	4000	4500	4500	3800	5000	5000	4000	6103	6283	6477	6649	7115	7246	5950	6130	6316	6469	6962	7094	3800	7562	7686	7409	7534
	4500	3500	3500	4000	4000	4500	4500	4300	5000	5000	4500	6197	6377	6571	6743	7209	7340	6044	6224	6410	6590	7056	7188	4300	7656	7781	7503	7628
	5000	3500	3500	4000	4000	4500	4500	4800	5000	5000	5000	6255	6435	6629	6801	7268	7399	6102	6282	6468	6648	7115	7247	4800	7715	7839	7562	7687
3단 마스트	2450	3500	3500	4000	4000	4500	4500	2250	5000	5000	2450	6098	6278	6471	6643	7109	7240	5945	6125	6310	6490	6956	7088	2250	7556	7680	7403	7528
	3700	3500	3500	4000	4000	4500	4500	3500	5000	5000	3700	6270	6450	6643	6815	7281	7412	6117	6297	6482	6662	7128	7260	3500	7728	7852	7575	7700
	4000	3500	3500	4000	4000	4500	4500	3800	5000	5000	4000	6308	6488	6681	6853	7319	7450	6155	6335	6520	6700	7166	7298	3800	7766	7890	7613	7738
	4300	3500	3500	4000	4000	4500	4500	4100	5000	5000	4300	6346	6526	6719	6891	7357	7488	6193	6373	6558	6738	7204	7336	4100	7804	7928	7651	7776
	4500	3500	3500	4000	4000	4500	4500	4300	5000	5000	4500	6371	6551	6744	6916	7383	7514	6218	6398	6583	6763	7230	7362	4300	7830	7954	7677	7802
	4800	3450	3450	3900	3900	4400	4400	4600	5000	5000	4800	6409	6589	6782	6954	7420	7551	6256	6436	6621	6801	7267	7399	4600	7867	7991	7714	7839
	5000	3400	3400	3800	3800	4300	4300	4800	4900	4900	5000	6434	6614	6807	6979	7446	7577	6281	6461	6646	6826	7293	7425	4800	7893	8017	7740	7865
	5500	3300	3300	3600	3700	3850	3250	5300	4500	4600	5500	6497	6677	6870	7042	7509	7640	6344	6524	6709	6889	7356	7488	5300	7956	8080	7803	7928
	6000	3100	3200	3150	3600	3350	3850	5800	3900	4000	6000	6597	6777	6970	7142	7609	7740	6444	6624	6809	6989	7456	7588	5800	8056	8180	7903	8028
	6500	-	2900	-	3000	-	3150	6300	-	3250	6500	6660	6840	7033	7205	7672	7803	6507	6687	6872	7052	7519	7651	6300	8119	8243	7966	8091
	7000	-	2300	-	2400	-	2550	6800	-	2650	7000	6723	6903	7096	7268	7735	7866	6570	6750	6935	7115	7582	7714	6800	8182	8306	8029	8154
자유인상 마스트	2700	3500	3500	4000	4000	4500	4500	2600	5000	5000	2700	6033	6213	6404	6576	7068	7199	5880	6060	6243	6423	6915	7047	2600	8515	7639	7362	7487
	3000	3500	3500	4000	4000	4500	4500	2900	5000	5000	3000	6074	6254	6445	6617	7109	7240	5921	6101	6284	6464	6956	7088	2900	7556	7680	7403	7528
	3300	3500	3500	4000	4000	4500	4500	3200	5000	5000	3300	6115	6259	6486	6658	7150	7281	5962	6142	6325	6505	6997	7129	3200	7597	7721	7444	7569
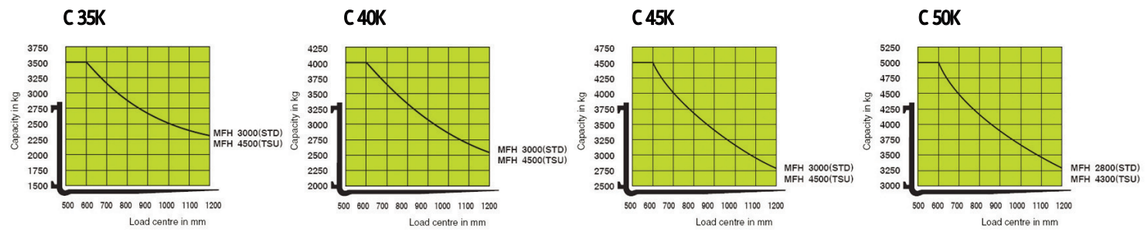
● 인양능력